dyson lightcycle desk

TECHNISCHE DATEN

VORDERANSICHT

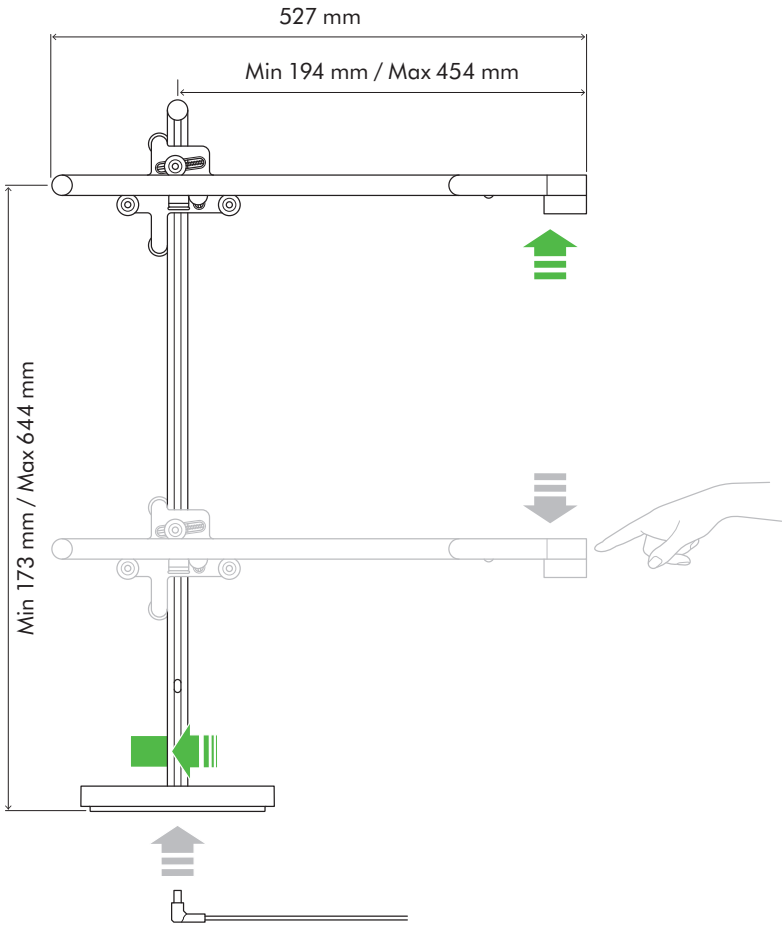

SEITENHÖHE

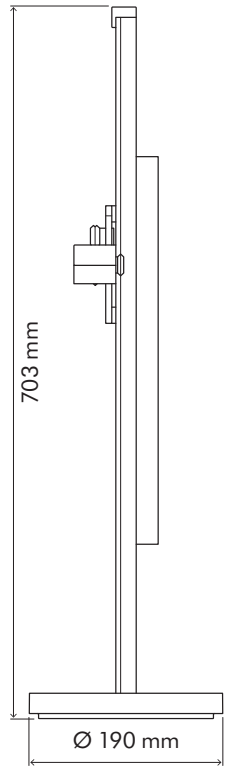

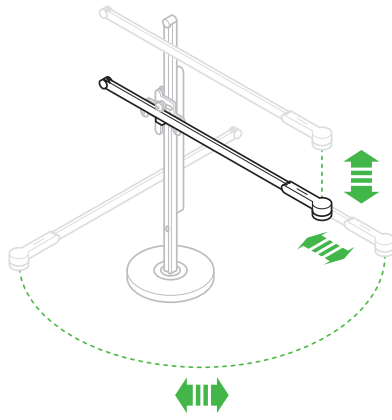

Abmessungen mit nicht ausgefahrenem Arm

Höhe 703 mm Breite 527 mm Tiefe 190 mm

Kontaktieren Sie uns für weitere Informationen:
business@dyson.ch
www.dyson.ch

dyson lightcycle desk

Elektrik

Eingangsspannung/Frequenz: 100-240 V 50/60 Hz
Stromverbrauch: 15,8 W
Länge des Netzkabels: 3,2 m
Schutzklasse: Klasse III

Optik

Lichtquelle: LED
Lichtleistung: 1.120 lm
Lichtleistungsgrad: 82,1 %
Lichteffizienz: 71 lm/w
LED-Lebensdauer: 181.000 Stunden[1]
Lichttemperatur: 2.700 K – 6.500 K
CRI: 90 MIN
R9: 48 (min)
Standby-Energieverbrauch: < 0,5 W
Lichtstrahlwinkel: 78°
IP-Bewertung: Nur für den Innenbereich geeignet
Betriebstemperaturbereich: 0°-40° C, 32°–104° F
Flackern: < 1 %
Durchschnittlicher Lux-Wert bei voller Höhe, Verlängerung und maximaler Leistungw(bei 630 mm über 800 mm Durchmesserfläche): 1.194 lx

Eigenschaften

USB-C Ladevorrichtung: 1,5 A bei 5 V
Bluetooth® Technology

Aufbau

Materialien: Aluminium / Kupfer / Stahl / Polycarbonat Kunststoff

Betrieb

Präzises Dimmen

Logistik

Nettogewicht: 4,13 kg
Gewicht Verpackung: 5,69 kg
Abmessungen Verpackung: 282,5 mm (L) x 99,5 mm (B) x 809 mm (H)

Zulassungen

Erfüllt die Anforderungen:
UL 153
CSA C22.2#250.4
IEC/EN 60598-1, IEC/EN 60598-2-4
AS/NZS 60598.1, AS/NZS 60598.2.4
GB 7000.1; GB7000.204; GB4943.1
IEC 60598-1, IEC 60598-2-4
IEC60598-1, IEC 60598-2-4

Standardgarantie

5 Jahre, auf Material und Reparaturarbeiten

Polarkoordinaten

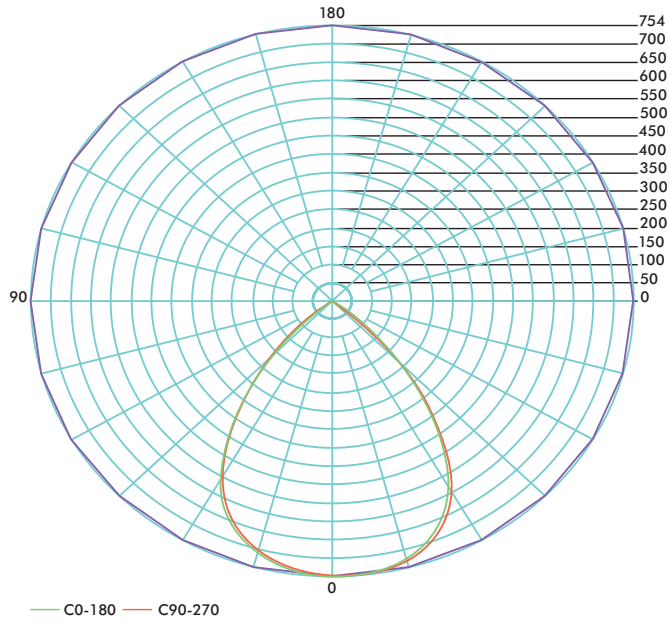

Produktreihe:

Weiß/Silber

Schwarz/Schwarz

[1]Die Berechnung der LED-Lebensdauer basiert auf der L70-Messung nach der EN-Norm, mit einer geschätzten Nutzung von 8 Stunden pro Tag. Die Ergebnisse aus der Praxis können variieren.

Kontaktieren Sie uns für weitere Informationen:
business@dyson.ch
www.dyson.ch